Наименование груза_____.
Станция_____дорога_____назначение

Станция отправления _____.

Согласовано: _____ должность _____ Ф.И.О

№ваг_____

м.п.

Грузоотправитель: _____ должность _____ Ф.И.О

Утверждаю: _____ должность _____ Ф.И.О

Разработал: _____ должность _____ Ф.И.О

Эскиз размещения и крепления вахтового автобуса УРАЛ Next 3255-5013 на универсальной железнодорожной платформе.

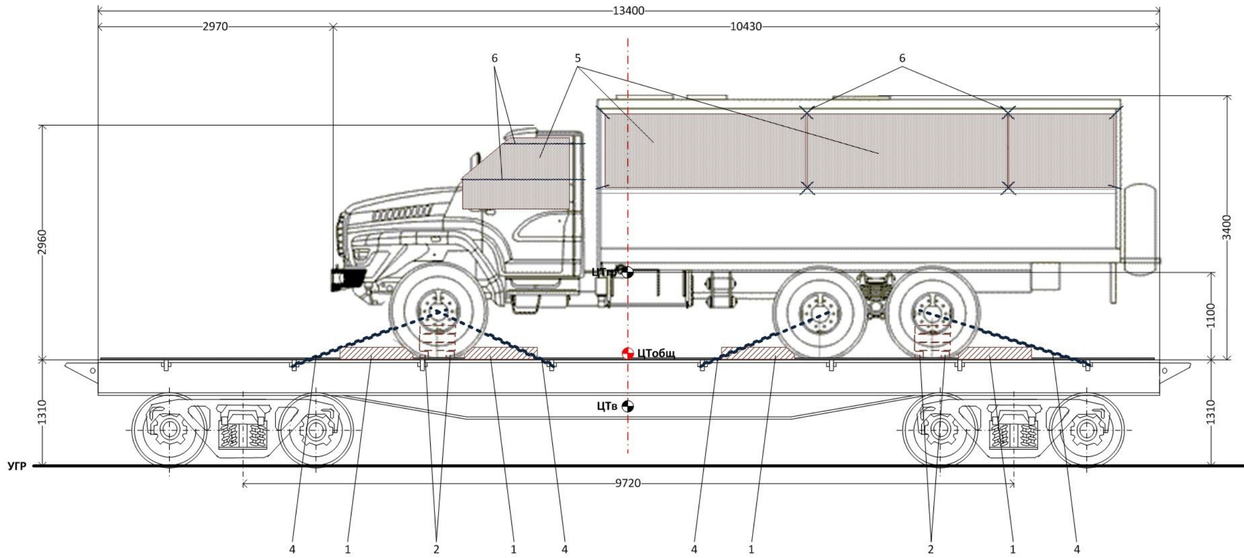

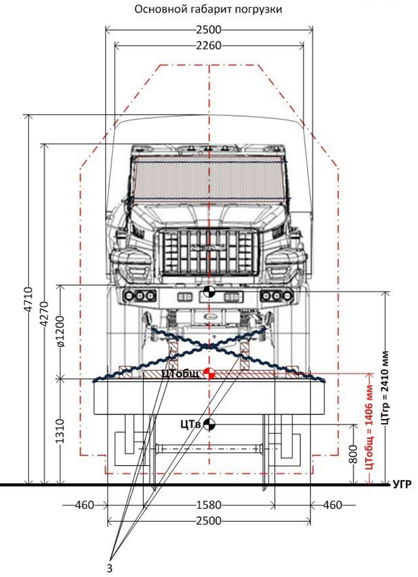

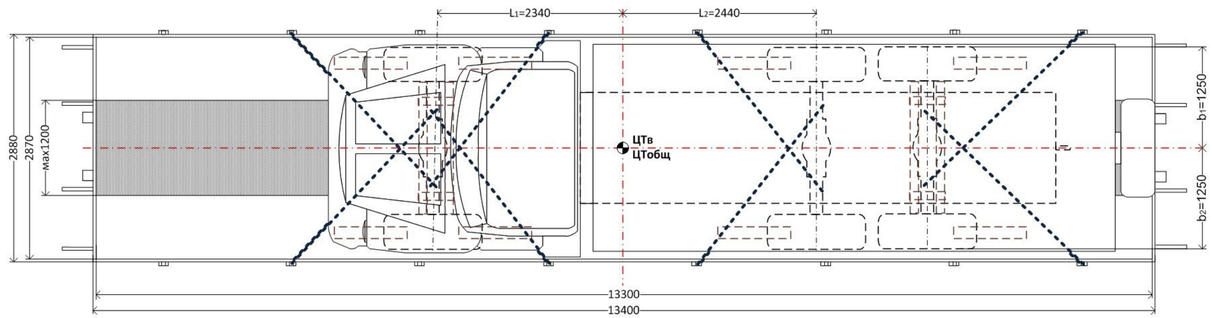

Высота общего центра тяжести вагона с грузом от УГР:
Нцт общ = (13,3x2,41 + 22x0,8) / (13,3 + 22) = 1,406 = 1406 мм < 2300 мм;

Наветренная поверхность платформы с грузом: S = Sгр + Sваг = 26 + 7(12) = 33(39) м² < 50 м²;

Продольное и поперечное смещение общего центра тяжести отсутствует.

Следовательно вагон с грузом устойчив.

Размещение и крепление груза.

1. Погрузку производить на универсальную четырехосную платформу 13-401, 13-4012, 13-4019, 13-Н451 грузоподъемностью 69 – 71 т длиной базы 9720 мм с исправными стоечными скобами и деревянным настилом пола, либо металлической полосой не более 1200мм. Допускается использовать платформу без бортов. Перед погрузкой пол платформы, опорные поверхности груза, а также поверхности груза в местах контакта с растяжками должны быть дополнительно очищены отправителем от снега, льда и грязи. В зимнее время посыпать пол платформы в местах опирания груза тонким слоем чистого сухого песка.
2. Подготовка машины к перевозке осуществляется в соответствии с правилами перевозок автотракторной и сельскохозяйственной техники на железнодорожном транспорте и ГОСТ 26653-90 «подготовка генеральных грузов к транспортированию». Размещение и крепление груза производим в соответствии с требованиями главы 1 ,7 ТУ (ЦМ-943). Машину установить согласно схеме. Ходовая часть размещается симметрично продольной оси вагона. После размещения машины на платформе все механизмы должны быть заторможены. Рычаг КПП поставить на первую передачу. Тягач затормозить ручным тормозом. Тормозные рычаги машины должны быть увязаны мягкой проволокой диаметром 2-3 мм в две нити так, чтобы в пути следования не могло произойти случайного самоотпускания тормозов. Отключить аккумуляторную батарею от массы с помощью выключателя. Если в систему охлаждения двигателя залита вода, то слить её из системы охлаждения. Отключить подачу топлива. Проверить надежность крепления запорных механизмов дверей, капотов, технических люков, при необходимости закрепить проволочными увязками. Окна кабины и кузова закрыть листовым материалом (фанера, ДВП, ДСП) (поз.5) и закрепить проволочными увязками (поз.6), увязки зафиксировать на частях корпуса машины (поручни, держатели зеркал, дворников и т.п.). Установить рабочее давление в шинах, закрыть надежно колпачки, проверить мыльной пеной отсутствие утечки воздуха. Запасное колесо должно быть увязано проволокой диаметром 2-3 мм в две нити.
3. Упорные бруски (поз.1) укладываются вплотную к колесам (срезать по контуру касания) и прибиваются к полу платформы 12-ю гвоздями (поз.7) каждый. Упорные бруски (поз.2) установить враспор между колесами с внутренней стороны на расстоянии 50-100 мм друг от друга, прибить 8-ю гвоздями (поз.7) каждый. Под мосты машин для предотвращения боковой качки установить подставки из брусков (поз.3) высотой по месту, нижние бруски прибить к брускам (2) 2-я гвоздями (поз.8) в соединение, последующие бруски прибить к нижележащим 4-мя гвоздями (поз.8) каждый, либо сбить 2-мя строительными скобами, высоту верхнего брусков подобрать по месту. При наличии стальной полосы на полу платформы обеспечить плотное прилегание поперечных брусков к полу по всей длине.
4. От продольного и поперечного смещения автомобиль закрепить растяжками из проволоки (поз.4). Растяжки закрепить одним концом за стоечные скобы платформы, другим за мосты машины согласно схемы. По завершению погрузки закрыть секции бортов при их наличии.
5. Растяжки, обвязки и увязки выполнять согласно требованиям п.п. 4.1-4.13, 4.15 гл. 1 ТУ. Устройство упорных брусков выполнять согласно требованиям п.п. 4.18. Гвозди и скобы забивать согласно требований п/п. 4.19 гл.1 ТУ. Пиломатериалы применять по ГОСТ 8486-86 или ГОСТ 2695-83 (кроме осины, липы, ольхи и сухостойной древесины всех пород) из древесины не менее III сорта. Погрузка и крепление груза должны производиться под руководством ответственного лица, сдавшего согласно ст. 13 "Федерального закона РФ о железнодорожном транспорте" испытания в знании ТУ и ГОСТ 22235-10.
6. Грузоотправитель несет ответственность за соблюдение правил ТУ № ЦМ-943, подготовку груза к перевозке, правильность размещения и крепления груза на ж.д. платформе, за качество применяемых реквизитов крепления и их соответствие стандартам, ГОСТам. Грузоотправитель гарантирует, что все указанные размеры на схеме и примененные в расчетах соответствуют фактическим размерам груза и реквизитам крепления. Грузоотправитель гарантирует, что все легкоснимаемые комплектующие детали и узлы демонтированы, меры по надежному закреплению между собой, или отдельных частей груза при помощи болтовых соединений, тары и упаковки груза, груза внутри упаковки, а также наличие устройств, предотвращающих подъем или разворот отдельных частей или самого груза приняты.

Транспортно-техническая характеристика груза

№	Наименование	Габаритные размеры, мм			Высота ЦТ груза, мм	Наветренная поверхность, м²	Диаметр колес, мм	Масса, кг	Кол-во, шт
		Длина	Ширина	Высота					
1	Вахтовый автобус УРАЛ Next 3255-5013	10430	2550	3400	1100	26	1200	13300	1
	Общая масса груза в вагоне							**13300**	**1**

Транспортно-техническая характеристика вагона

№	Наименование	Габаритные размеры, мм			Грузоподъемность, т	Масса, кг	Высота ЦТ груза, мм	Наветренная поверхность, м²
		Длина	Ширина	Высота				
1	Платформа	13400	2870	1310	69-71	22000	800	7(12)

№	Наименование	Материал	Размеры, мм	Кол-во	Вес,кг
1	Брус упорный	Пиломатериал хвойных пород ГОСТ 8486	150x150x900	8 шт., 0,16 м³	112
2	Брус упорный	Пиломатериал хвойных пород ГОСТ 8486	150x150x1580	4 шт., 0,14 м³	98
3	Брус подставки	Пиломатериал хвойных пород ГОСТ 8486	100x100x450	по месту	40
4	Растяжка проволочная	Проволока термообработанная ГОСТ 3282-74	ø 6 мм в 6 нитей	8 шт., 100 м	25
5	Фанера (ДВП, ДСП, OSP)	по месту	по месту	по месту	10
6	Увязка проволочная	Проволока термообработанная ГОСТ 3282-74	ø 4 мм в 2 нити	по месту	2
7	Гвоздь строительный	Сталь термообработанная ГОСТ 4028-63	ø6x200	132 шт.	3
8	Гвоздь строительный	Сталь термообработанная ГОСТ 4028-63	ø6x150	64 шт.	1
					291

Изм	Лист	№докум.	Подп.	Дата
Разраб.		Сазонов Д.В.		
Провер.				
Утв.				

ЭП-1-11.016

Эскиз размещения и крепления вахтового автобуса УРАЛ Next 3255-5013 на универсальной железнодорожной платформе.

Лит.	Масса	Масштаб
	13,6 т	1:75
Лист 1	Листов 1	

Основной габарит погрузки